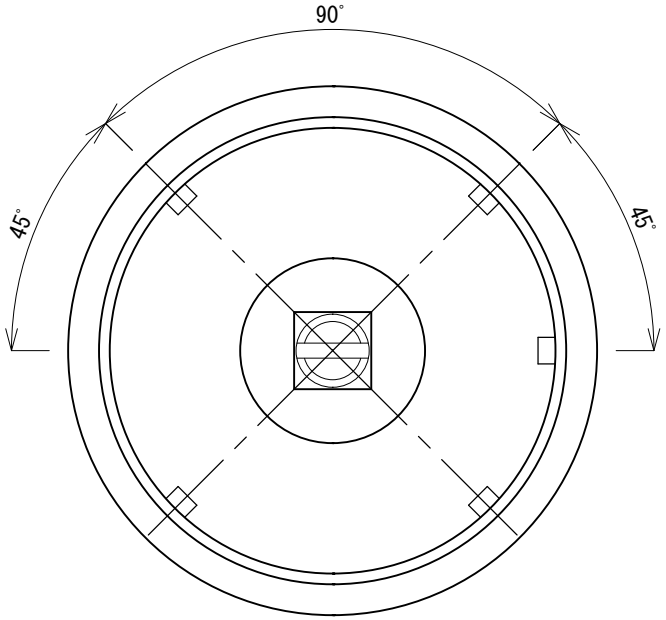

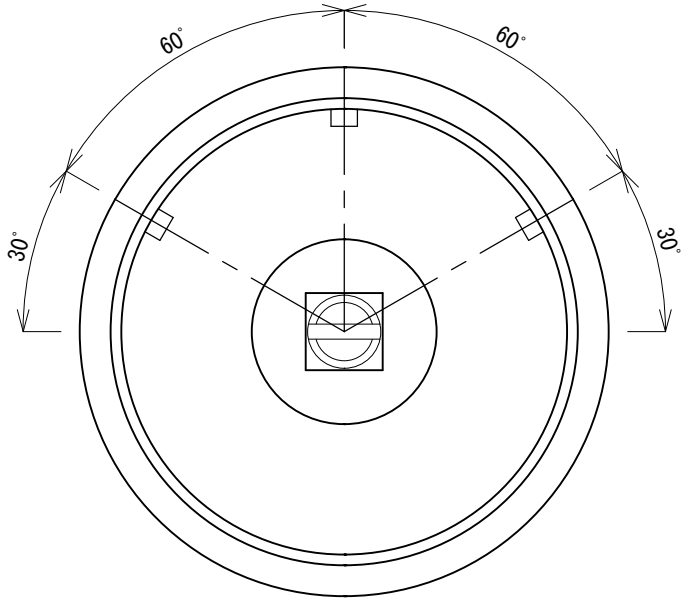

品番	品名	材質
①	本体	ＳＣＳ13
②	散水キャップ	ＳＣＳ13
③	ピン	ＳＵＳ304
④	水量調整コック	ＳＵＳ303
⑤	水量調整弁	ＳＣＳ13
⑥	ＯリングＳ48	ＮＢＲ
⑦	ＯリングＰ18	ＮＢＲ
⑧	ゴム栓	ＣＲ
⑨	ＯリングＰ12	ＮＢＲ
⑩	ＯリングＰ22	ＮＢＲ

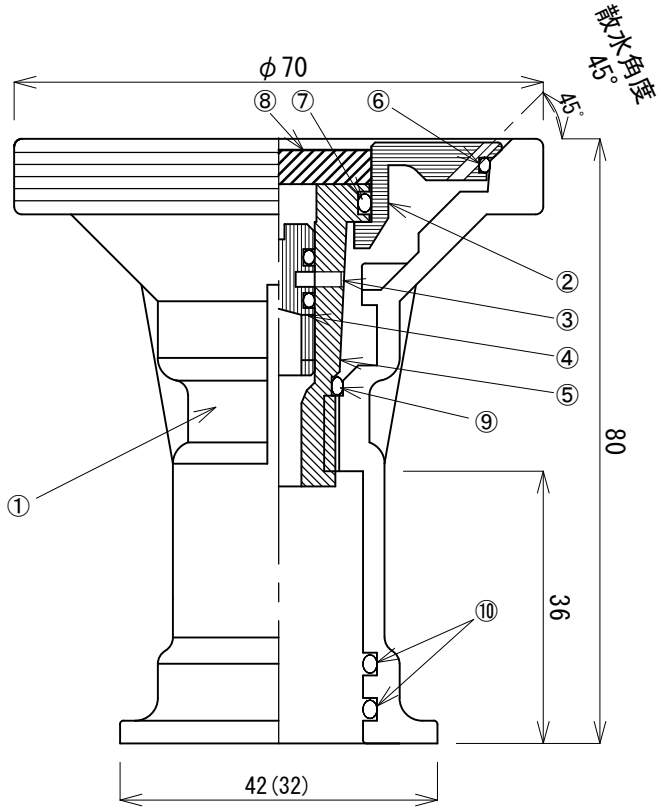

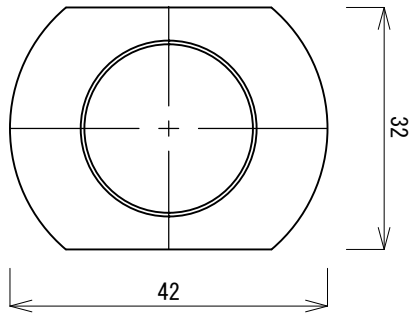

名称	ＳＴ－Ｈ０２型消雪ノズル				
仕様	φ3.0mm×4孔（3孔）　45°				
	接続口径　φ22				
縮尺	S=1/1	作成者	佐　藤	承認者	番　場

SNOW TECHNOLOGY
株式会社 ユーテック