消雪用プレキャスト
流量計併設型　Ⅰ型

３１００×１４００×１４００Ｈ　Ｓ＝１／３０

組合せ参考図
敷地用鉄蓋タイプ

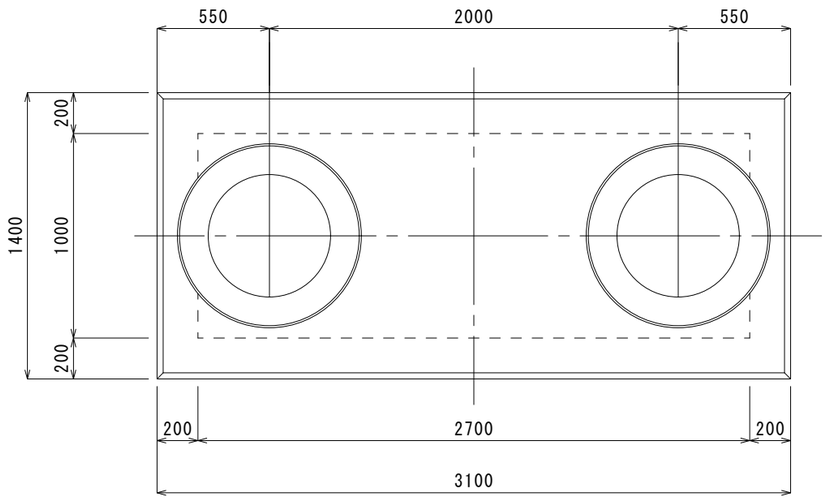

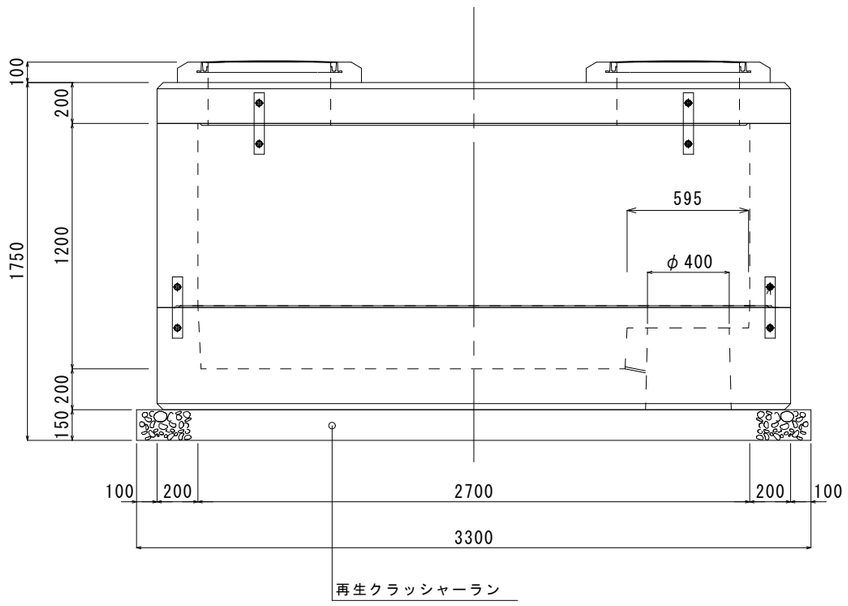

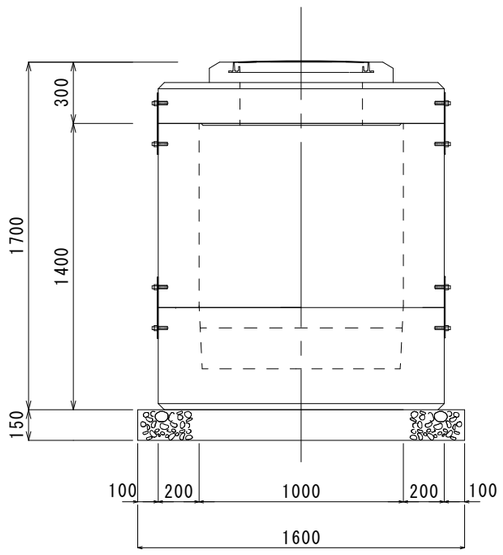

敷地用鉄蓋

φ600 鉄蓋

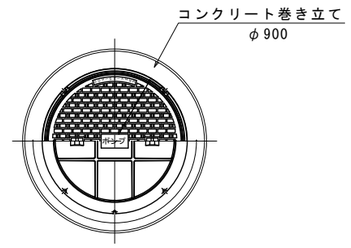

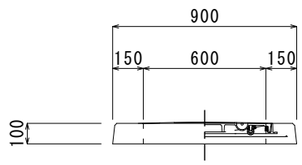

インターロッキング化粧蓋

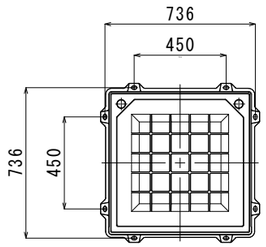

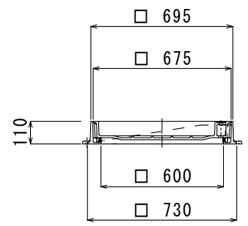

公道用鉄蓋（φ600）

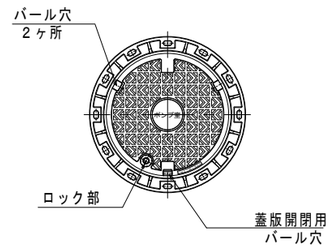

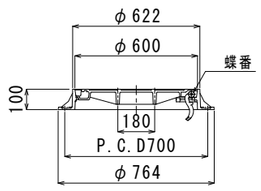

ノンスリップ模様詳細

専用開閉ハンドル

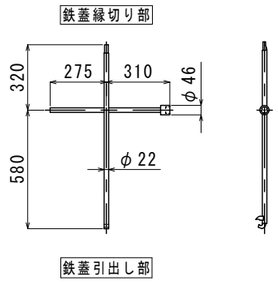

設計条件

設計荷重	活荷重	１輪荷重 50KN
	衝撃係数	i=0.4
構造形式		鉄筋コンクリート箱型構造
内空寸法（幅×高×長）		2.70m×1.00m×1.20m
土圧係数		Ka= 0.251
裏込土単位体積重量		γt = 18.5 kN/m^2
使用材料	コンクリート	σ ck = 30 N/mm^2
	鉄筋	SD 295A

・深井戸用水中ポンプ口径１２５Ａ～１５０Ａの場合に適用する。
・ポンプ室の設置にあたっては、原則として地盤高と同レベルに仕上げる。
・基礎材は、切込砕石、栗石（充填材）等から選定し、施工にあたっては、十分な締め固めを行う。
・基礎材の厚さは概ね150mm程度とし、施工幅は施工に必要な余裕（500mm以上）をもたせる。

参考質量表

名　称	参考質量
上床版ブロック	１８９６ｋｇ
本体ブロック	３５３８ｋｇ
下床版ブロック	３６２４ｋｇ
ＣＲリングφ750	８８ｋｇ
ＣＲリングφ600	８８ｋｇ
合　　計	９２３４ｋｇ

名称	流量計併設型　Ⅰ型 φ600×2	質量	9234kg	縮尺	1/30	図番		SNOW TECNOLOGY 消雪ブロック　ノズル　ポンプ 消雪システム設計施工　システム制御
	3100×1400×1400H	作成日	H21/ 2/ 6	作成者	江　尻	承認者	佐　藤	株式会社 ユーテック