流量計併設型Ｉ型　加工図面

工事件名：新高岡駅周辺道路消雪設備工事

業 者 名：㈱日東

堀川さんへ
先日のＦＡＸを図面化しました。
鉄蓋は　MKHY-2P-60×２枚　文字確認中
納期教えて下さい。

Ａ視

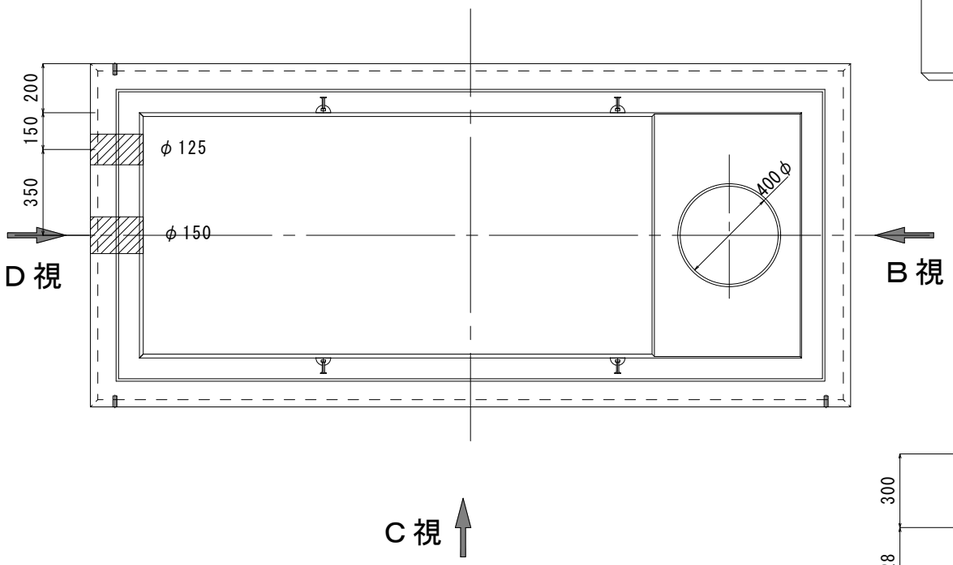

Ａ視

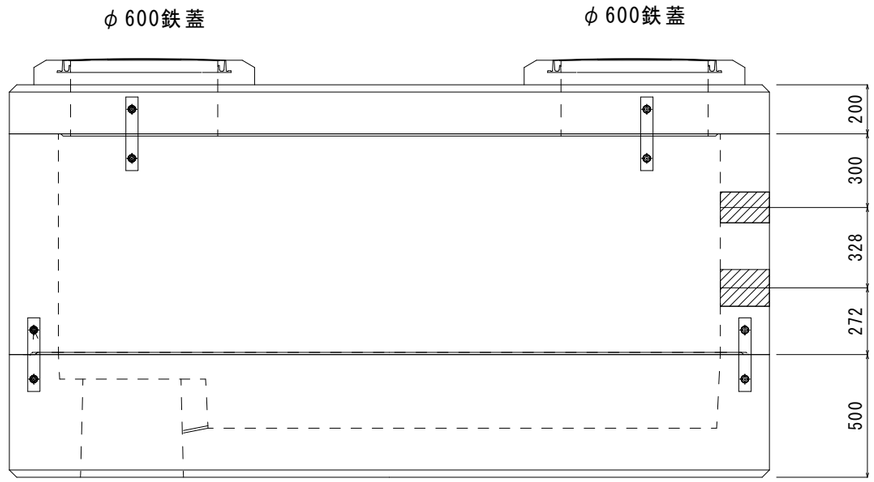

Ｂ視

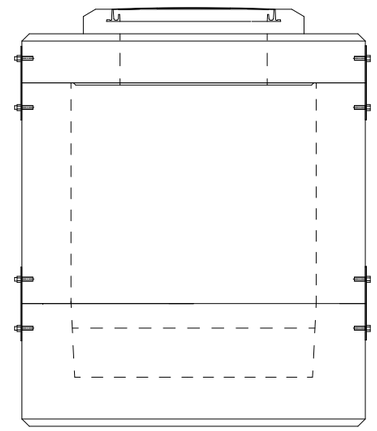

Ｄ視

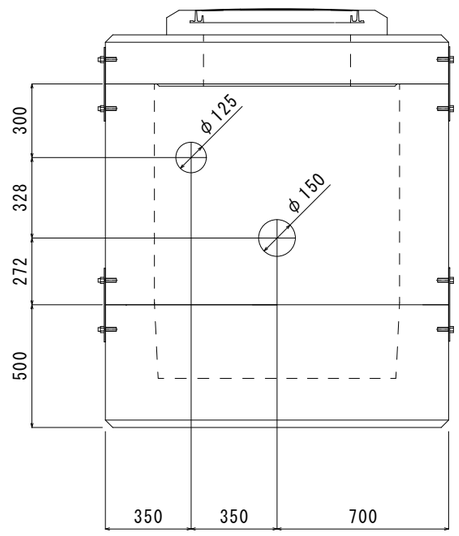

Ｃ視

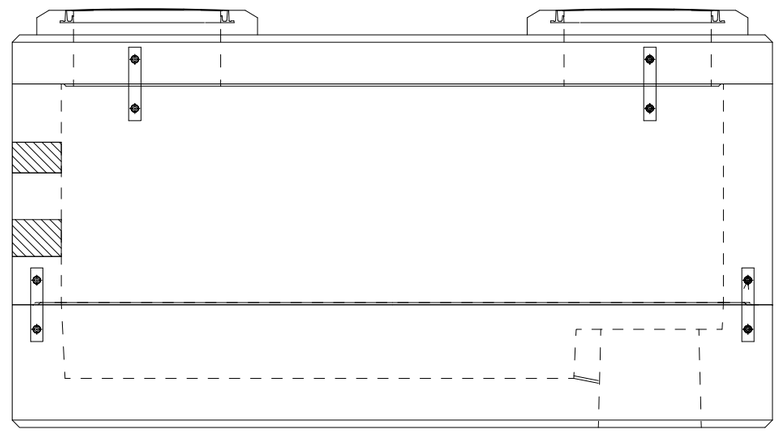

穴径	数量	
φ125	1	
φ150	1	

名称	流量計併設型　Ｉ型　加工図面	質量		縮尺	1/25	図番		SNOW TECNOLOGY 消雪ブロック　ノズル　ポンプ 消雪システム設計施工　システム制御
	2600×1300×1150H	作成日	H26.8.23	作成者	江　尻	承認者	佐　藤	株式会社 ユーテック