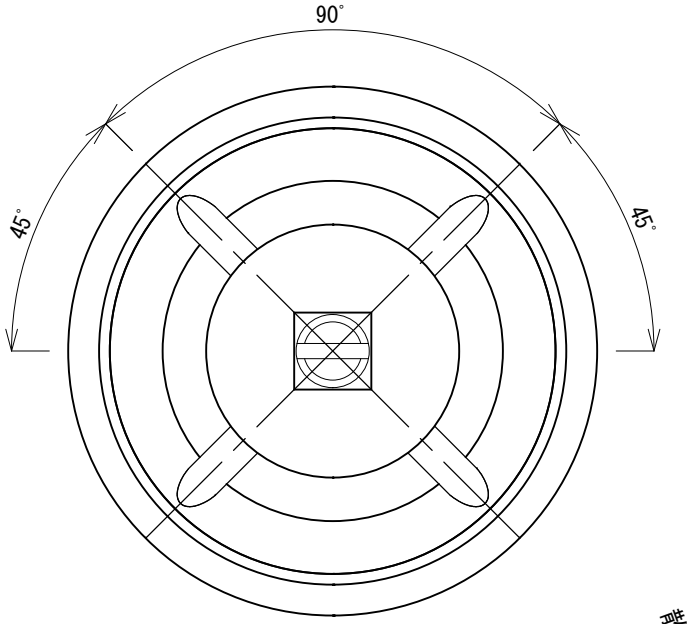

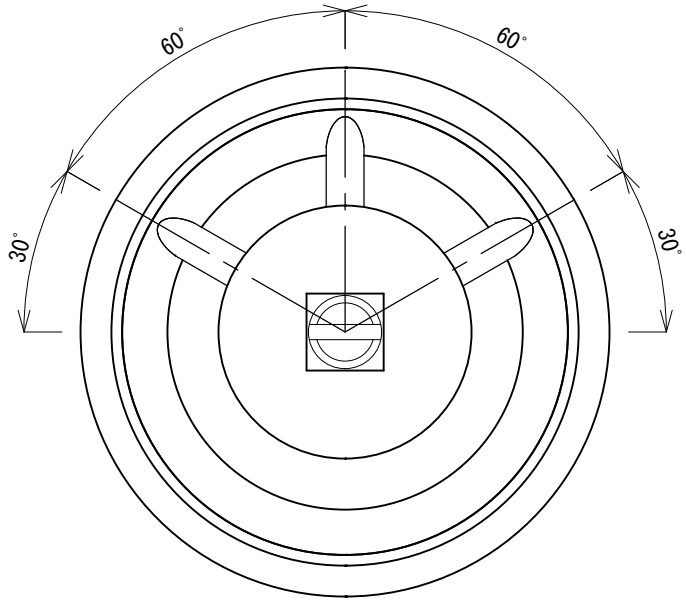

品番	品名	材質
①	本体	ＳＣＳ13
②	散水リング	ＳＣＳ13
③	散水キャップ	ＳＣＳ13
④	ピン	ＳＵＳ304
⑤	水量調整コック	ＳＵＳ303
⑥	水量調整弁	ＳＣＳ13
⑦	ＯリングＳ48	ＮＢＲ
⑧	ＯリングＰ18	ＮＢＲ
⑨	ゴム栓	ＣＲ
⑩	ＯリングＰ12	ＮＢＲ
⑪	ＯリングＰ22	ＮＢＲ

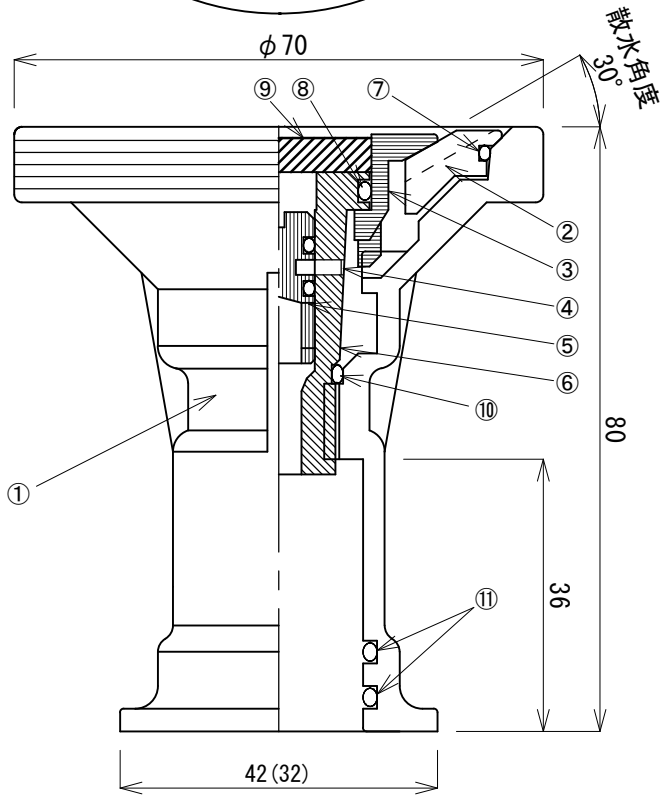

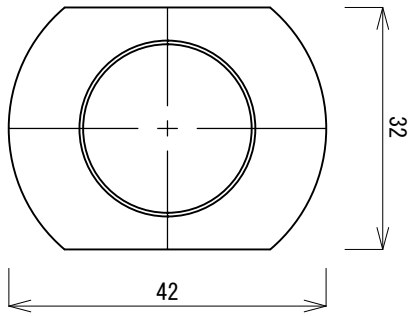

名称	ＳＴ－ＤＷ型消雪ノズル				
仕様	φ3.5㎜×4・3孔　30°				
	接続口径　φ22				
縮尺	S=1/1	作成者	佐　藤	承認者	番　場
SNOW TECNOLOGY 株式会社 ユーテック					